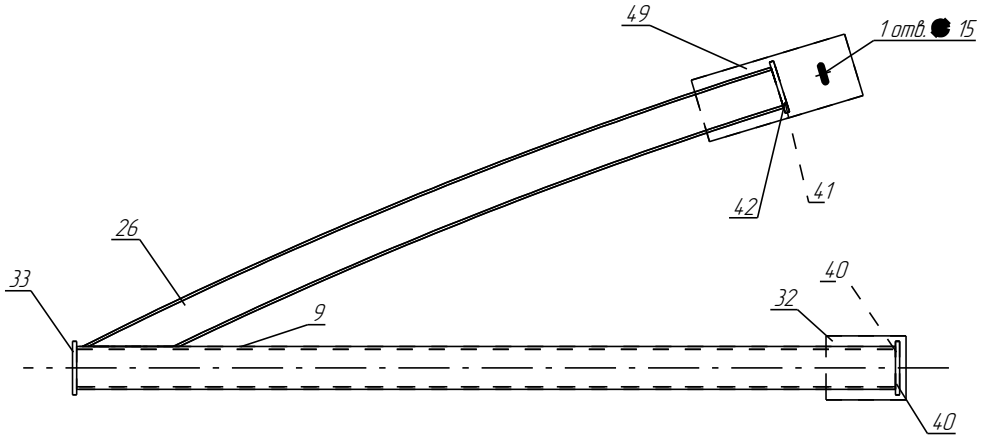

Спецификация

Марка эл-та	Дет. №	Кол. шт.	Профиль	Длина, мм	Масса, кг шт.	Масса, кг общ.	Масса, кг марки	Марка стали	Примечание
А-2	9	1	Гн 80Х80Х5.0	1532	17.3	17.3		С235	
	26	1	Гн 80Х80Х5.0	1386	15.6	15.6		С235	
	32	1	Лист 8х120	150	1.1	1.1		С235	
	33	1	Лист 8х100	100	0.6	0.6		С235	
	40	2	Лист 8х46	100	0.3	0.6		С235	
	41	1	Лист 8х50	100	0.3	0.3		С235	
	42	1	Лист 8х42	100	0.3	0.3		С235	
	49	1	Лист 8х120	300	2.3	2.3		С235	
						Раскрой: 4.0% = 1.5 кг	39.6		

Ведомость отправочных элементов

Марка эл-та	Кол-во, шт.	Масса, кг марки	Масса, кг всех
А-2	2	39.6	79.2
		Всего	79.2

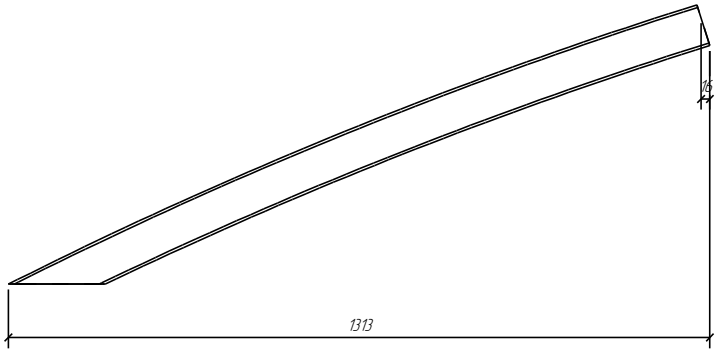

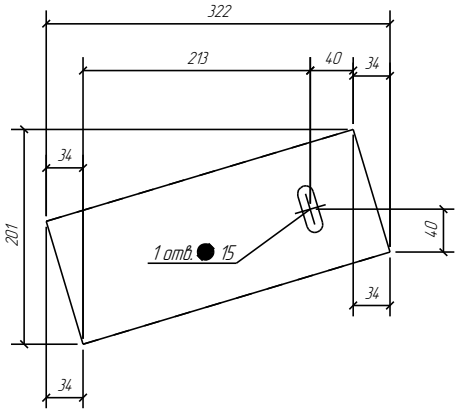

Согласовано

Взам. инв. №

Подп. и дата

Инв. № подл.

Изм.	Кол.уч.	Лист	№док.	Подпись	Дата
Нач.отдела					
ГИП					
Н.контроль					
Нач. группы					
Проверил					
Исполнил		Юломанов			

9412-1-КМД

Реконструкция пассажирского павильона о.п. Ин я-Южная

Здание пассажирского павильона

Стадия	Лист	Листов

[А.2]

ООО АМК

Формат: А3