Ведомость арматуры

Поз	Эскиз
1	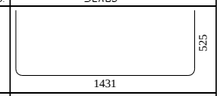
2	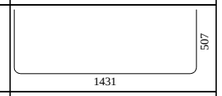
3	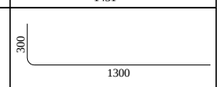
4	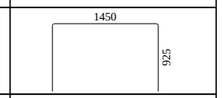
5	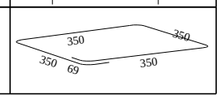

Отметка 0.000

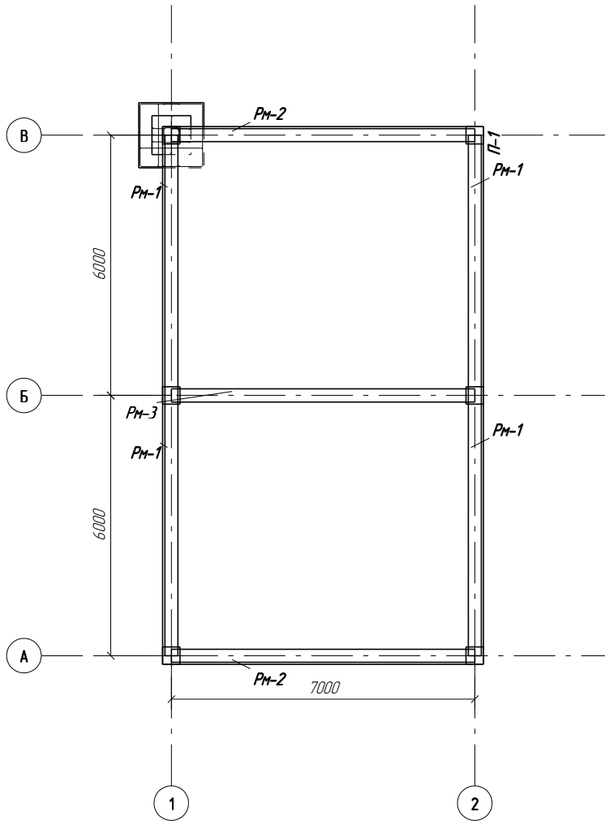

Ведомость расхода стали, кг

Марка элемента	Изделия армирование Арматура класса	
	А400 ГОСТ 5781-82*	
	∅ 8	6.3
	∅ 16	79.9
	Итого	86.2

Спецификация

Поз.	Обозначение	Наименование	Кол.	Масса ед. кг	Примечание
		Детали			
1	ГОСТ 5781-82*	∅ 16 А400ГОСТ 5781-82 L =2400.0	8	3.8	30.3
2	ГОСТ 5781-82*	∅ 16 А400ГОСТ 5781-82 L =2360.0	8	3.7	29.9
3	ГОСТ 5781-82*	∅ 16 А400ГОСТ 5781-82 L =1560.0	8	2.5	19.7
4	ГОСТ 5781-82*	∅ 8 А400ГОСТ 5781-82 L =3260.0	4	1.3	5.2
5	ГОСТ 5781-82*	∅ 8 А400ГОСТ 5781-82 L =1440.0	2	0.6	1.1
		Материалы			
	1-КЖ	Бетон В20		$м^3$	$м^3$

Изм.	Кол.уч.	Лист	№док.	Подп.	Дата	1-КЖ		
							Стадия	Лист	Листов
							Р		
					12.01.15				