Ведомость арматуры

Поз.	Эскиз
22	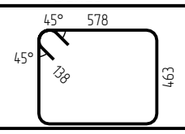

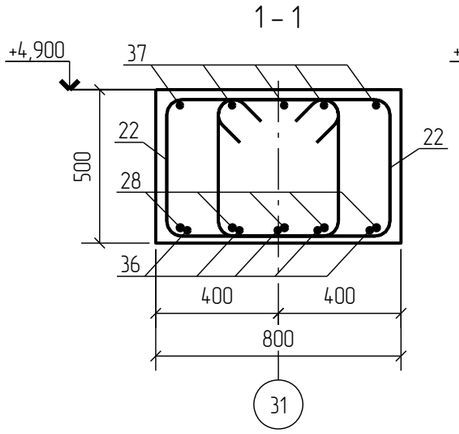

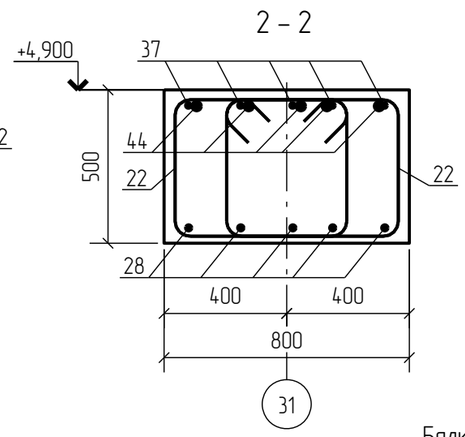

Спецификация элементов

Поз.	Обозначение	Наименование	Кол.	Масса ед., кг	Примечание
		Детали			
22	ГОСТ 5781-82*	Ø 16 AIII L =2230.0	106	3.52	
28	ГОСТ 5781-82*	Ø 18 AIII L =8600.0	5	17.20	
36	ГОСТ 5781-82*	Ø 16 AIII L =5400.0	5	8.53	
37	ГОСТ 5781-82*	Ø 16 AIII L =8600.0	5	13.59	
44	ГОСТ 5781-82*	Ø 28 AIII L =4600.0	10	22.22	
		Материалы			
		Бетон кл.В30	3.04		$м^3$

Балка БМ-27

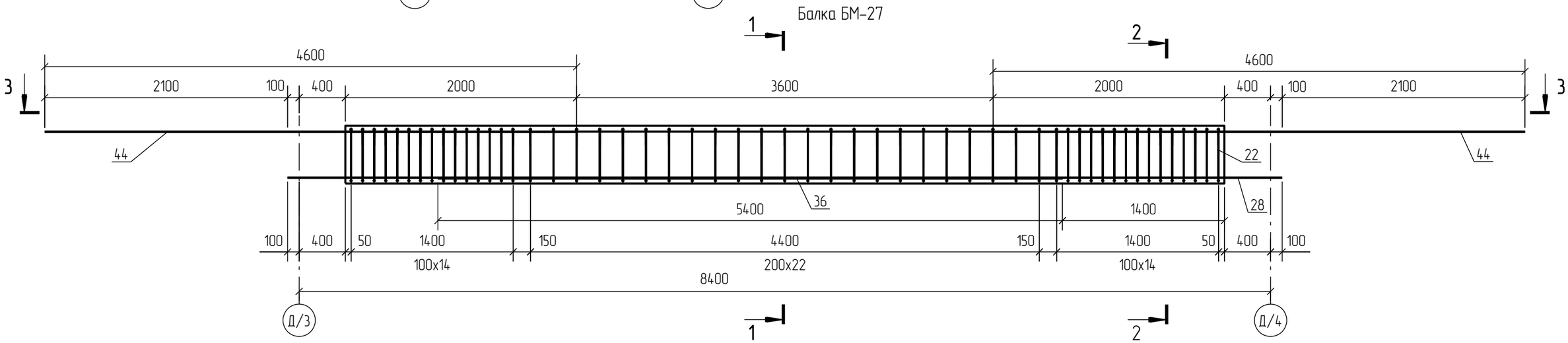

3 – 3

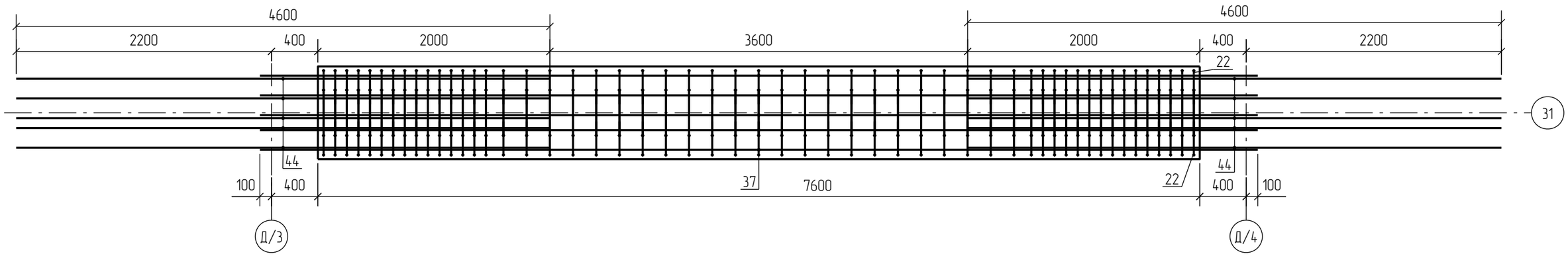

Ведомость расхода стали, кг

Марка элемента	Изделия арматурные				
	Арматура класса				Всего
	AIII				
	ГОСТ 5781-82*				
	Ø 16	Ø 18	Ø 28	Итого	
БМ-27	485.7	86.0	222.2	793.9	793.9

Изм.	Кол.уч.	Лист	№док.	Подп.	Дата

Стадия	Лист	Листов