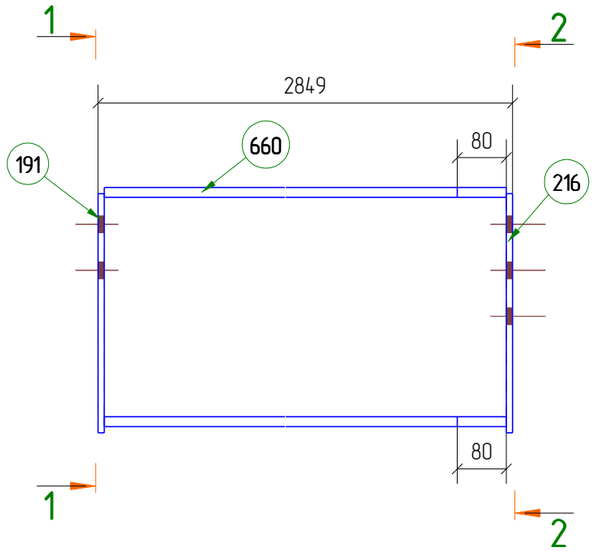

1 – 1

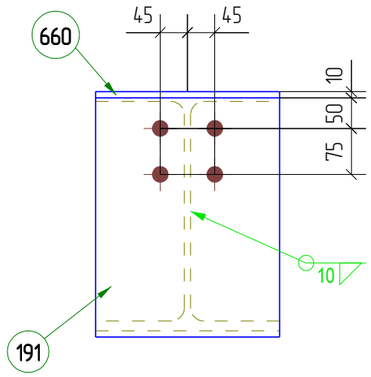

2 – 2

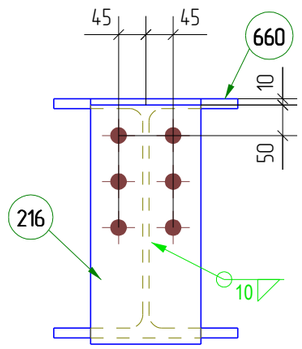

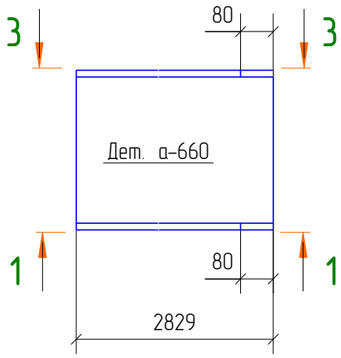

3 – 3

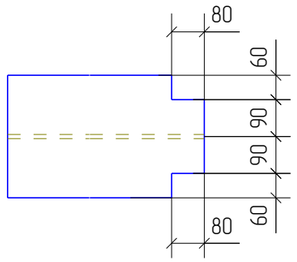

Дет. а-216

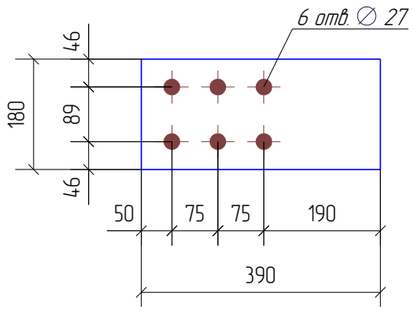

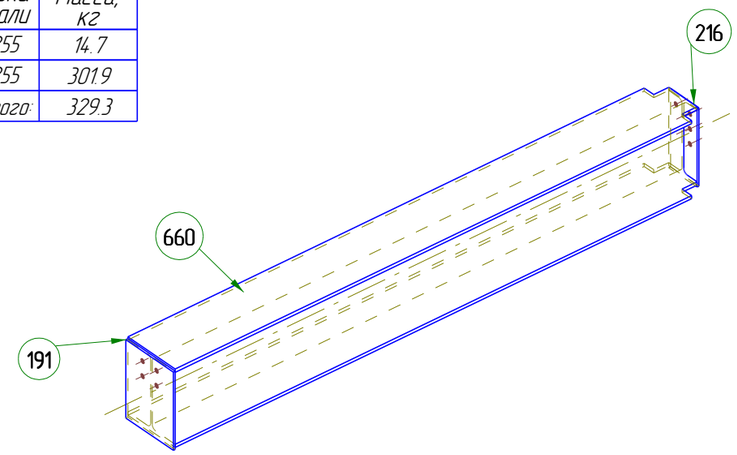

Дет. а-191

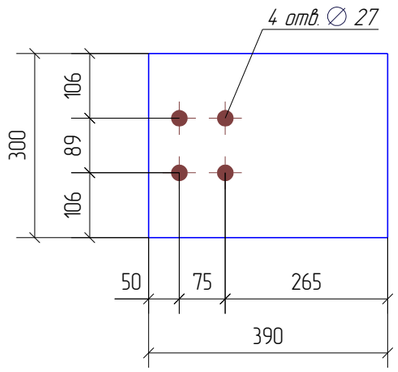

Спецификация деталей

Марка эл-та	Дет. N	Кол. шт.	Профиль	Длина, мм	Масса, кг шт.	Масса, кг общ.	Масса, кг марки	Марка стали	Примечание
Б17-1	а-660	1	I 40 Ш2	2829	301.9	301.9		С255	
	а-191	1	–10*300	390	9.2	9.2		С255	
	а-216	1	–10*180	390	5.5	5.5		С255	
Масса напл. металла 3%, раскрой, деловой отход, монтажные крепления 1%:						12.7 кг	329.3		

Ведомость отправочных элементов

Марка эл-та	Кол-во, шт.	Масса, кг Марки	Масса, кг Всех
Б17-1	1	329.3	329.3
		Итого:	329.3

Ведомость метизов

Наименование	ГОСТ, ТУ...	Кол шт.	Масса, кг	Примечание
Болт М24-6дх.70.88	7798-70	4	1.5	
Гайка М 24	5915-70	8	1.0	
Шайба 24	11371-78*	8	0.3	
		Всего, кг:	2.71	

Выборка металла

Профиль	ГОСТ, ТУ	Марка стали	Масса, кг
– 10.0 мм	19903-74	С255	14.7
I 40 Ш2	СТМ 20-93	С255	301.9
		Итого:	329.3

Примечание:
1. Неуказанные катеты швов принимать по наименьшей толщине свариваемых элементов.
2. * – размеры для справок
3. В размерах детали не учтены припуски на механическую обработку и усадку после сварки
4. Контроль швов по СП53-101-98

Положение сборки на плане

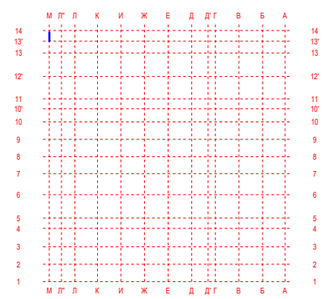

Изм.	Кол.уч.	Лист	№док.	Подп.	Дата
Гл.констр.		Яковлев			05.02.13
Проверил		Таран Д.			05.02.13
Разработал		Яковлев			05.02.13
Утвердил		Айрапетов			05.02.13
Н.Контроль		Айрапетов			05.02.13

Пример чертежа КМД 160213-КМД

Крытая ледовая арена по адресу:
Московская обл., г. Дмитров, ул. Профессиональная, д.25В

ЛЕДОВАЯ АРЕНА

Стадия	Лист	Листов
Р	80	433

160213-Б17-1

Разработка КМ, КМД, КЖ, ППР, АР
Обучение и внедрение Tekla Structures
Изготовление и монтаж металлоконструкций
www.Topengineer.ru 8 (495) 215-07-79