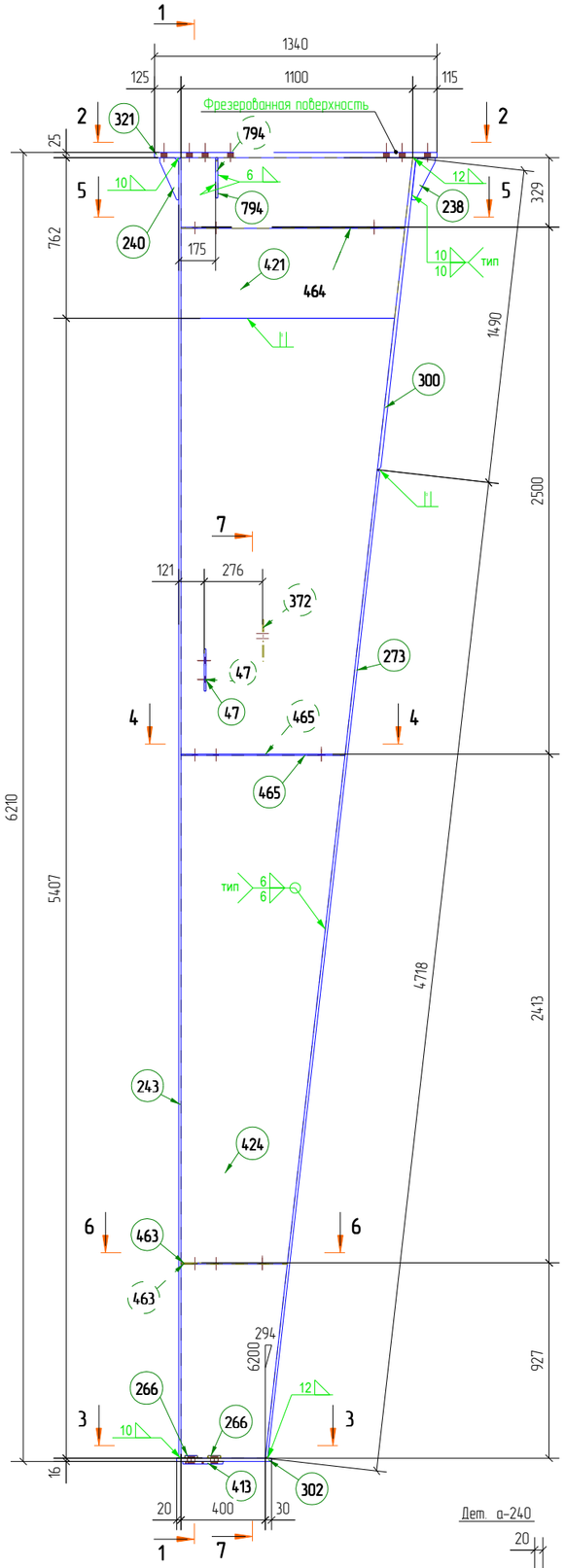

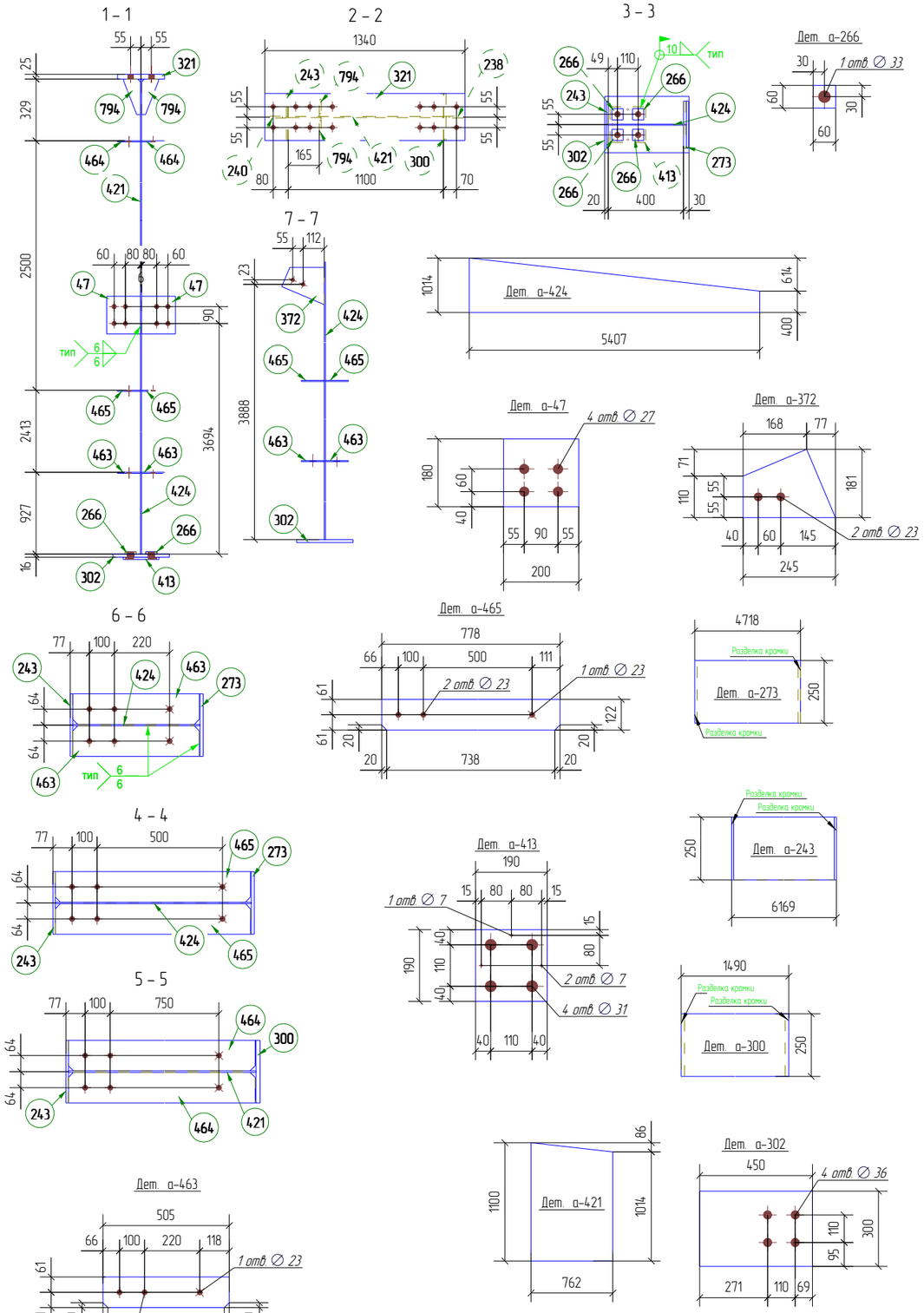

Спецификация деталей

Марка эл-та	Дет. N	Кол. шт.	Профиль	Длина, мм	Масса, кг шт.	Масса, кг общ.	Масса, кг марки	Марка стали	Примечание
К3-5	а-424	1	−6*1100	5407	180.0	180.0		09Г2С_	
	а-47	2	−8*180	200	2.3	4.6		С255	
	а-238	1	−10*84	228	0.9	0.9		09Г2С_	
	а-240	1	−10*90	200	0.8	0.8		09Г2С_	
	а-243	1	−10*250	6169	120.9	120.9		09Г2С_	
	а-266	4	−12*60	60	0.3	1.2		09Г2С_	
	а-273	1	−12*250	4718	110.9	110.9		09Г2С_	
	а-300	1	−16*250	1490	46.4	46.4		09Г2С_	
	а-302	1	−16*300	450	17.0	17.0		09Г2С_	
	а-321	1	−25*250	1340	65.7	65.7		09Г2С_	
	а-372	1	−6*181	245	1.5	1.5		С255	
	а-413	1	−12*190	190	3.4	3.4		09Г2С_	
	а-421	1	−6*1100	762	37.9	37.9		09Г2С_	
	а-463	2	−6*122	505	2.9	5.8		09Г2С_	
	а-464	2	−6*122	1061	6.1	12.2		09Г2С_	
	а-465	2	−6*122	778	4.5	9.0		09Г2С_	
	а-794	2	−10*90	190	0.8	1.6		09Г2С_	
Масса напл. металла 3%, раскрой, деловой отход, монтажные крепления 1%: 24.8 кг							644.6		

Ведомость отправочных элементов

Марка эл-та	Кол-во, шт.	Масса, кг Марки	Масса, кг Всех
К3-5	1	644.6	644.6
		Итого:	644.6

Ведомость метизов

Наименование	ГОСТ, ТУ...	Кол шт.	Масса, кг	Примечание
Болт М24 х 90 10.9 ХЛ	52644-2006	14	6.6	
Гайка М 24	52645-2006	14	1.0	
Шайба 24	52646-2006	28	1.4	
		Всего, кг:	9.07	

Выборка металла

Профиль	ГОСТ, ТУ	Марка стали	Масса, кг
− 6.0 мм	19903-74	09Г2С_	244.9
− 6.0 мм	19903-74	С255	15
− 8.0 мм	19903-74	С255	4.6
− 10.0 мм	19903-74	09Г2С_	124.2
− 12.0 мм	19903-74	09Г2С_	115.5
− 16.0 мм	19903-74	09Г2С_	63.4
− 25.0 мм	19903-74	09Г2С_	65.7
		Итого:	644.6

Примечание:
1. Неуказанные катеты швов принимать по наименьшей толщине свариваемых элементов.
2. * – размеры для справок.
3. В размерах детали не учтены припуски на механическую обработку и усадку после сварки.
4. Контроль швов по СП53-101-98

Положение сборки на плане

Изм.	Кол.уч.	Лист	№док.	Подп.	Дата
Гл.констр.		Яковлев			31.01.13
Проверил		Таран Д.			31.01.13
Разработал		Яковлев			31.01.13
Утвердил		Айрапетов			31.01.13
Н.Контроль		Айрапетов			31.01.13

Пример чертежа КМД 160213-КМД

Крытая ледовая арена по адресу:
Московская обл., г. Дмитров, ул. Профессиональная, д.25В

ЛЕДОВАЯ АРЕНА

160213-К3-5

Стадия	Лист	Листов
Р	100	433

Разработка КМ, КМД, КЖ, ППР, АР.
Обучение и внедрение Tekla Structures
Изготовление и монтаж металлоконструкций
www.Topengineer.ru 8 (495) 215-07-79

http://topengineer.ru/ Разработка КМ, КМД, КЖ, ППР, АР. Проектирование, изготовление и монтаж металлоконструкций. Обучение и внедрение Tekla Structures, Robot Structural Analysis.