Фасад по оси водоотвода
(М1:40)
(Закладные детали, крепление к пролетному строению показано условно)

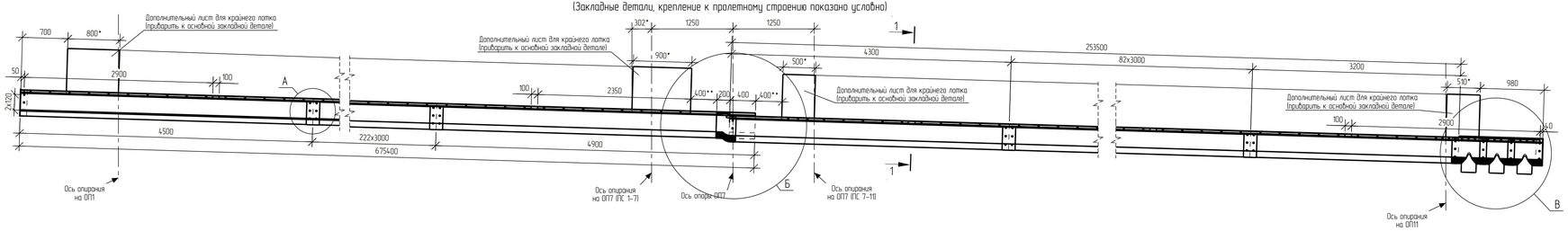

Поз.	Обозначение	Наименование	Кол.	Масса, кг	Примечание
		Стандартные изделия			
		Заглушка	2		
		Компенсатор	1		
		Лоток прямой	308		929 п.м
		Сливной лоток	3		
		Стыковочная прокладка	306		
		Заклепка(вытяжная) 4.8x12 08Х18Н10	3708		
		Труба стальная 08Х18Н10	620	8.54	
		Клей герметик (600 мл)	179		
		Метизы			
	ГОСТ Р ИСО 4017-2013	Болт М 10 х 80	1525	0.059	89.84 кг
	ГОСТ Р ИСО 4032-2014	Гайка М10	3050	0.012	35.38 кг
	ГОСТ 11371-78	Шайба 10	3050	0.004	10.89 кг

1 – 1

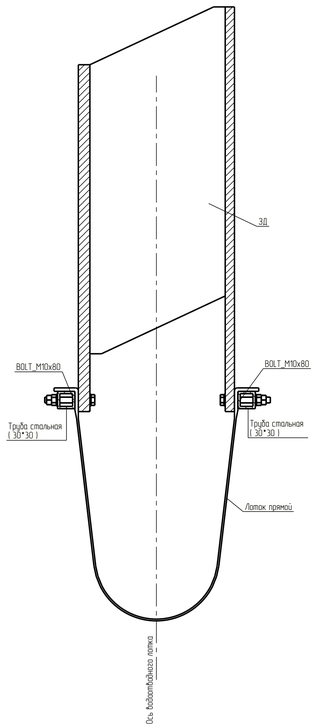

Б

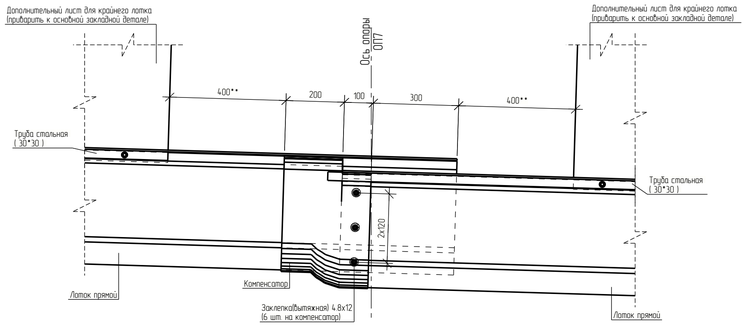

А

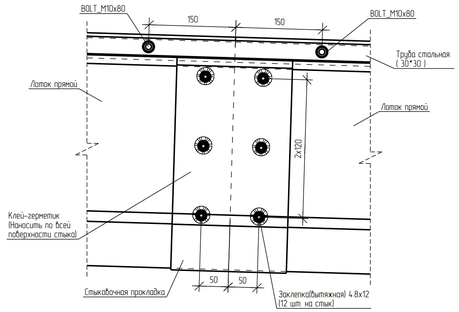

В

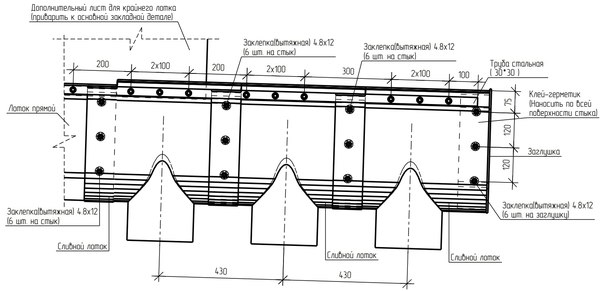

Примечание:
1. Уклон водоотводных лотков соответствует уклону пролетного строения;
2. Схема расположения водоотвода симметричная относительно продольной оси моста;
3. Размеры со знаком "*" уточняются по месту, со знаком "**" даны для установки лотков при температуре 20 градусов;
4. Крайние лотки обрезать по месту;
5. Спецификация дана на одним лоток, всего на мост устраивается 2 лотка;
6. Размеры даны в мм.

Изм.	Кол.уч.	Лист	№док.	Подпись	Дата
Разраб.					
Пров.					
Т.Контр.					
Н.контр.					
Утв.					

Стадия	Лист	Листов

Tekla Structures

Согласовано

Взам. инв. №

Подп. и дата

Инв. № подл.

Tekla structures

Формат А3х3