Опалубочный план плиты на отм. +10,900

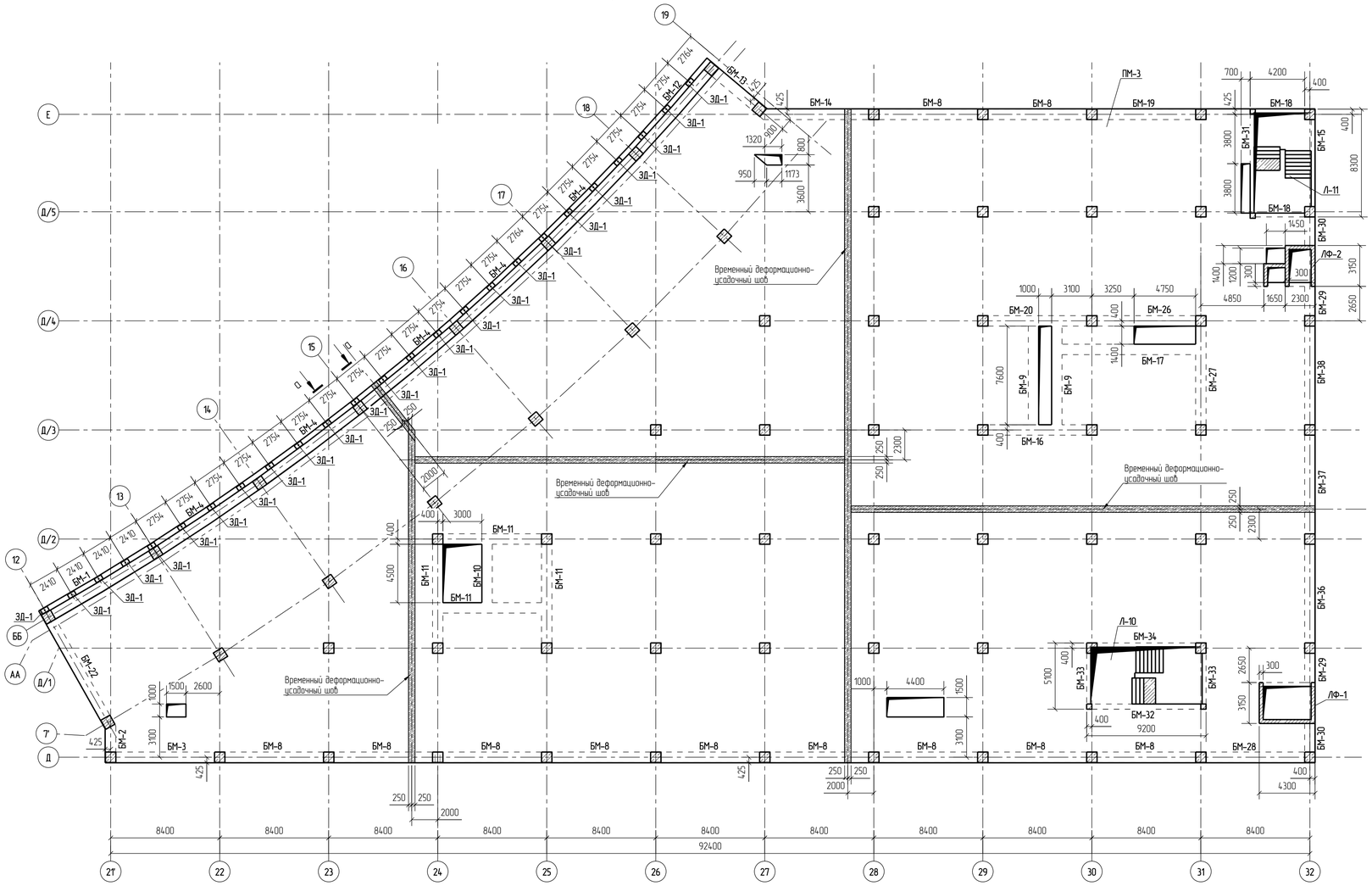

а – а

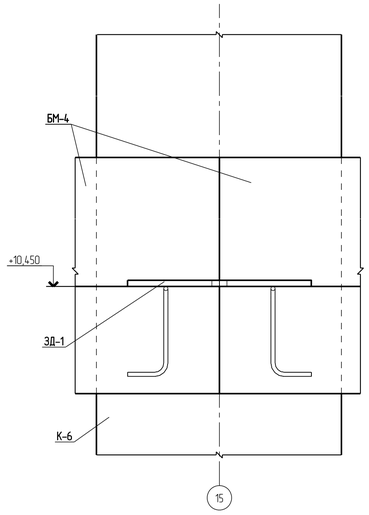

Спецификация элементов

Поз	Обозначение	Наименование	Кол.	Масса ед. кг	Примечание
БМ-1	Лист 10	Балка БМ-1	1		
БМ-2	Лист 14	Балка БМ-2	1		
БМ-3	Лист 15	Балка БМ-3	1		
БМ-4	Лист 11	Балка БМ-4	5		
БМ-8	Лист 13	Балка БМ-8	11		
БМ-9	Лист 22	Балка БМ-9	2		
БМ-10	Лист 20	Балка БМ-10	1		
БМ-11	Лист 21	Балка БМ-11	4		
БМ-12	Лист 12	Балка БМ-12	1		
БМ-13	Лист 23	Балка БМ-13	1		
БМ-14	Лист 24	Балка БМ-14	1		
БМ-15	Лист 25	Балка БМ-15	1		
БМ-16	Лист 26	Балка БМ-16	1		
БМ-17	Лист 27	Балка БМ-17	1		
БМ-18	Лист 28	Балка БМ-18	2		
БМ-19	Лист 29	Балка БМ-19	1		
БМ-20	Лист 30	Балка БМ-20	1		
БМ-22	Лист 19	Балка БМ-22	1		
БМ-26	Лист 31	Балка БМ-26	1		
БМ-27	Лист 32	Балка БМ-27	1		
БМ-28	Лист 33	Балка БМ-28	1		
БМ-29	Лист 34	Балка БМ-29	2		
БМ-30	Лист 35	Балка БМ-30	2		
БМ-31	Лист 36	Балка БМ-31	1		
БМ-32	Лист 37	Балка БМ-32	1		
БМ-33	Лист 38	Балка БМ-33	2		
БМ-34	Лист 39	Балка БМ-34	1		
БМ-36	Лист 68	Балка БМ-36	1		
БМ-37	Лист 69	Балка БМ-37	1		
БМ-38	Лист 70	Балка БМ-38	1		
Л-10	Лист 44	Лестница Л-10	1		
Л-11	Лист 45	Лестница Л-11	1		
ЛФ-1	Лист 46	Лифтовая шахта ЛФ-1	1		
ЛФ-2	Лист 47	Лифтовая шахта ЛФ-2	1		
ПМ-3	Данный лист	Перекрытие ПМ-3	1		
ЗД-1	Лист 49	Закладная деталь ЗД-1	25		

Изм	Кол.уч	Лист	№док	Подп	Дата		Стадия	Лист	Листов