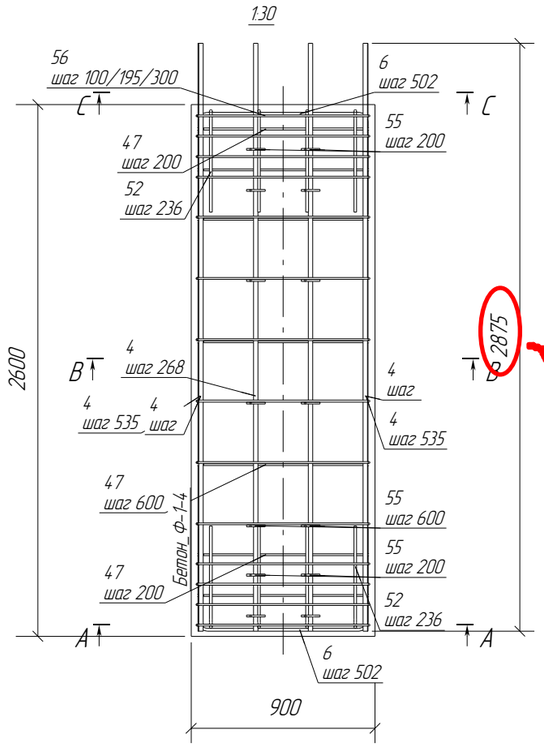

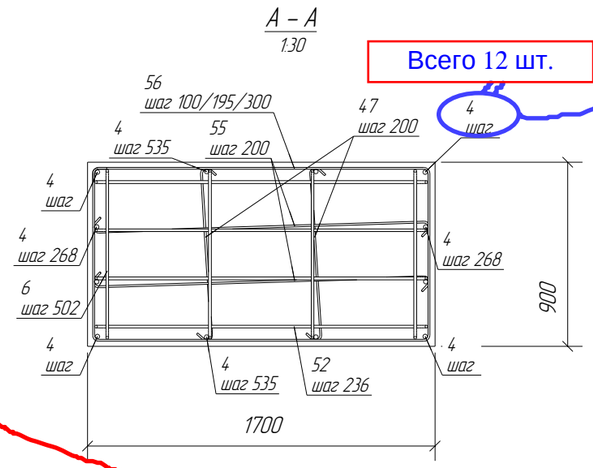

Всего 12 шт.

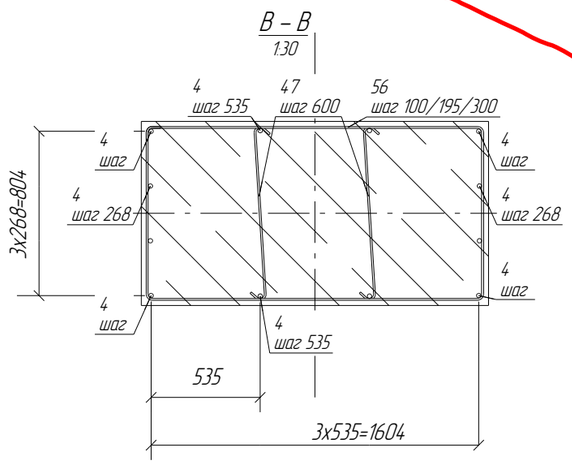

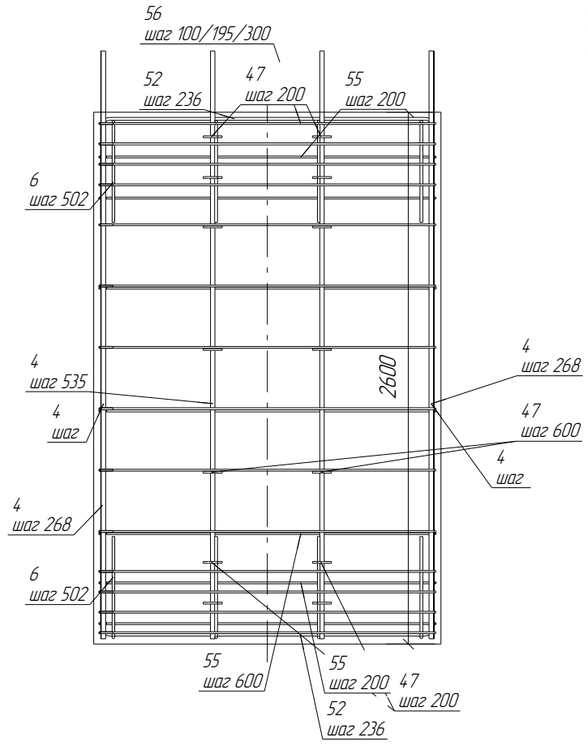

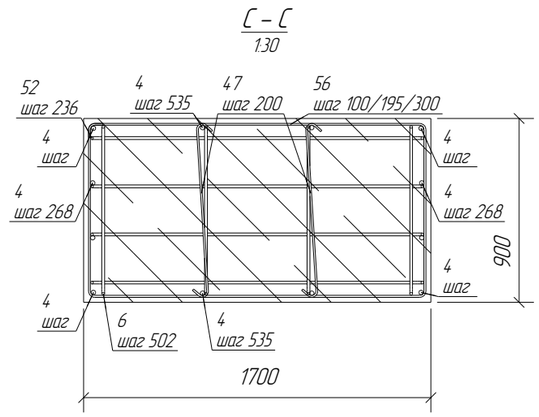

Где правда?

Спецификация

Поз.	Обозначение	Наименование	Кол.	Примечание
		Детали		
4		∅20 А400 l=2870	1	
6		∅12 А400 l=1770	4	
47		∅8 А400 l=980	2	
52		∅12 А400 l=2570	4	
55		∅8 А400 l=1780	2	
56		∅8 А400 l=5040	14	
		Материалы		
Бетон_Ф-1-4	900*1700 l=2600	Фундамент В25	1	3.98м3

Ведомость расхода стали, кг

Марка елемента	Изделия армирование Арматура класса	
	А400	
	∅ 8	43.2
	∅ 12	30.8
	∅ 20	85.1
Ф-4	Итого	159.1

Ведомость арматуры

Поз.	Эскиз
6	830; 500
47	848; 45°; 45°
52	1630; 500
55	45°; 1649; 45°
56	69; 69; 850; 1650

Изм.	Кол.уч.	Лист	№ док.	Подп.	Дата	1 -401-Ф-4		
						Сборная стеновая панель Ф-4	Стадия	Масса	Масштаб
								9.95 Т	1:30
Утвердил							Лист	Листов 3	
Н. контр.									
Проверил									
Исполнил					14.12.2013				

Согласовано

Взам. инв. №

Подп. и дата

Инв. № подл.

Tekla structures